Leiterplatten-Anschlussklemme - PT 1,5/ 2-3,5-V - 1984769

Bitte beachten Sie, dass die hier angegebenen Daten dem Online-Katalog entnommen sind. Die vollständigen Informationen und Daten entnehmen Sie bitte der Anwenderdokumentation. Es gelten die Allgemeinen Nutzungsbedingungen für Internet-Downloads. (http://download.phoenixcontact.de)

Abbildung zeigt eine 10-polige Variante des Artikels

Leiterplattenklemme, Nennstrom: 17,5 A, Nennspannung: 200 V, Rastermaß: 3,5 mm, Polzahl: 2, Anschlussart: Schraubanschluss, Montage: Löten, Anschlussrichtung Leiter/Platine: 90 °, Farbe: grün

Produkteigenschaften

- Großes Klemmvermögen durch rechteckigen Klemmraum
- Raster 3,5 mm
- Robuste Ausführung mit hoher Strombelastbarkeit
- Hochelastischer Leiterschutz für problemloses, wiederholtes Anschließen
- Plus-Minus-Schraube

Kaufmännische Daten

Verpackungseinheit	250
GTIN	4017918946319

Technische Daten

Maße

Länge	9 mm
Höhe	7,6 mm
Rastermaß	3,5 mm
Maß a	3,5 mm
Stiftabmessungen	0,9 mm
Stiftabstand	3,5 mm
Bohrlochdurchmesser	1,2 mm

Allgemein

Artikelfamilie	PT 1,5/..-V
Isolierstoffgruppe	I
Bemessungsstoßspannung (III/3)	2,5 kV
Bemessungsstoßspannung (III/2)	2,5 kV
Bemessungsstoßspannung (II/2)	2,5 kV
Bemessungsspannung (III/3)	160 V
Bemessungsspannung (III/2)	200 V
Bemessungsspannung (II/2)	400 V

Leiterplatten-Anschlussklemme - PT 1,5/ 2-3,5-V - 1984769

Technische Daten

Allgemein

Anschluss gemäß Norm	EN-VDE
Nennstrom I_N	17,5 A
Nennquerschnitt	1,5 mm²
Belastungsstrom maximal	17,5 A
Isolierstoff	PA
Oberfläche Lötpin	Sn
Brennbarkeitsklasse nach UL 94	V0
Abisolierlänge	5 mm
Polzahl	2
Schraubengewinde	M2
Anzugsdrehmoment min	0,22 Nm
Anzugsdrehmoment max	0,25 Nm

Anschlussdaten

Leiterquerschnitt starr min	0,2 mm²
Leiterquerschnitt starr max	1,5 mm²
Leiterquerschnitt flexibel min	0,2 mm²
Leiterquerschnitt flexibel max	1,5 mm²
Leiterquerschnitt flexibel m. Aderendhülse m. Kunststoffhülse min	0,25 mm²
Leiterquerschnitt flexibel m. Aderendhülse m. Kunststoffhülse max	0,75 mm²
Leiterquerschnitt AWG/kcmil min	26
Leiterquerschnitt AWG/kcmil max	16
2 Leiter gleichen Querschnitts starr min	0,2 mm²
2 Leiter gleichen Querschnitts starr max	0,34 mm²
2 Leiter gleichen Querschnitts flexibel min	0,2 mm²
2 Leiter gleichen Querschnitts flexibel max	0,5 mm²
AWG nach UL/CUL min	26
AWG nach UL/CUL max	16

Klassifikationen

eCl@ss

eCl@ss 4.0	272607xx
eCl@ss 4.1	27141109
eCl@ss 5.0	27141190
eCl@ss 5.1	27141190
eCl@ss 6.0	27261101
eCl@ss 7.0	27440401
eCl@ss 8.0	27440401

ETIM

Leiterplatten-Anschlussklemme - PT 1,5/ 2-3,5-V - 1984769

Klassifikationen

ETIM

ETIM 3.0	EC001121
ETIM 4.0	EC002643
ETIM 5.0	EC002643

UNSPSC

UNSPSC 6.01	30211801
UNSPSC 7.0901	39121432
UNSPSC 11	34131203
UNSPSC 12.01	39121432
UNSPSC 13.2	39121432

Approbationen

UL Recognized / SEV / cUL Recognized / CCA / GOST / GOST / cULus Recognized /

Approbationsdetails

UL Recognized

Usegroups	**B**	**D**
Nennspannung UN	300 V	300 V
Nennstrom IN	10 A	10 A
mm²/AWG/kcmil	26-16	26-16

SEV	
Nennspannung UN	160 V
Nennstrom IN	10 A
mm²/AWG/kcmil	1.5

cUL Recognized

Usegroups	**B**	**D**
Nennspannung UN	300 V	300 V
Nennstrom IN	10 A	10 A
mm²/AWG/kcmil	26-16	26-16

CCA	
Nennspannung UN	160 V

Leiterplatten-Anschlussklemme - PT 1,5/ 2-3,5-V - 1984769

Approbationen

Nennstrom IN	10 A
mm²/AWG/kcmil	1.5

GOST

cULus Recognized

Zubehör

Schraubwerkzeug

SZS 0,4X2,5 VDE - 1205037

Klemmenmarker beschriftet

SK 3,5/2,8:FORTL.ZAHLEN - 0804073

Zubehör

SK 3,5/2,8:SO - 0805030

Leiterplatten-Anschlussklemme - PT 1,5/ 2-3,5-V - 1984769

Zubehör

Zeichnungen

Bohrplan

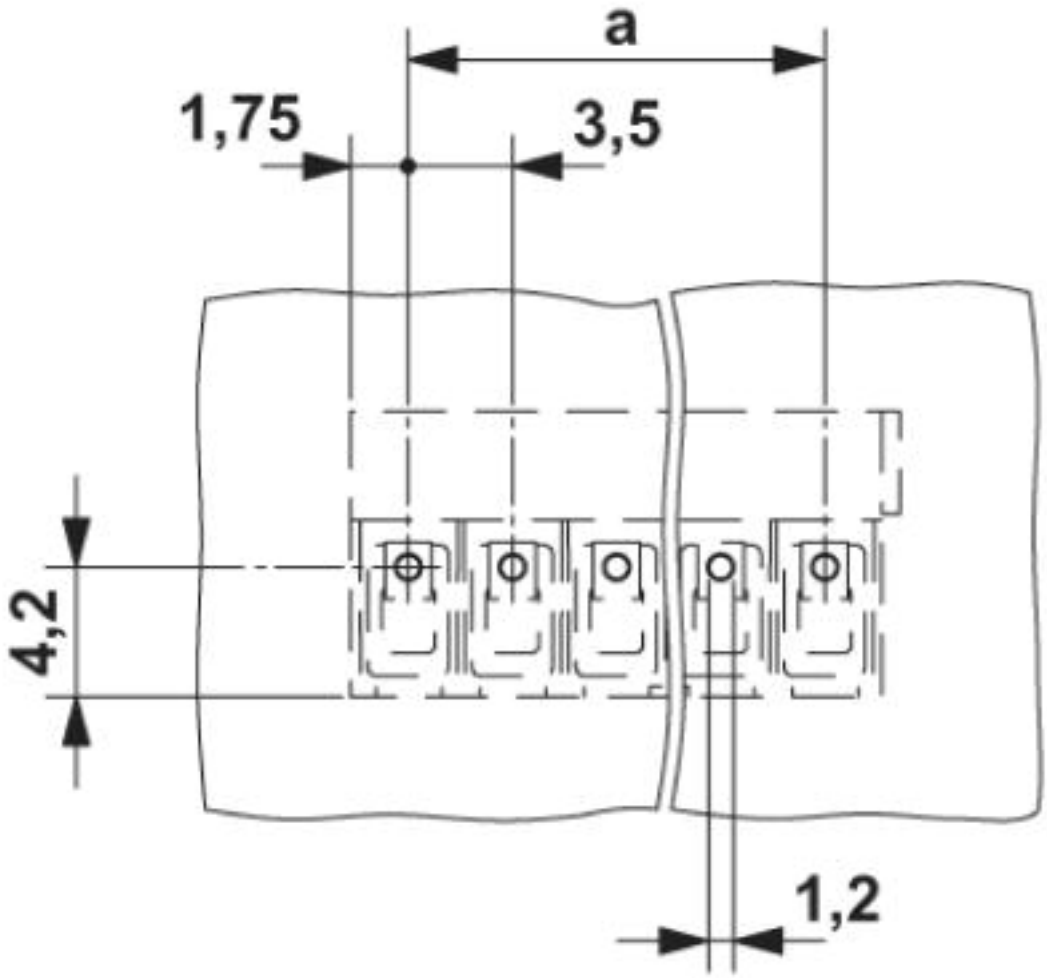

Leiterplatten-Anschlussklemme - PT 1,5/ 2-3,5-V - 1984769

Diagramm

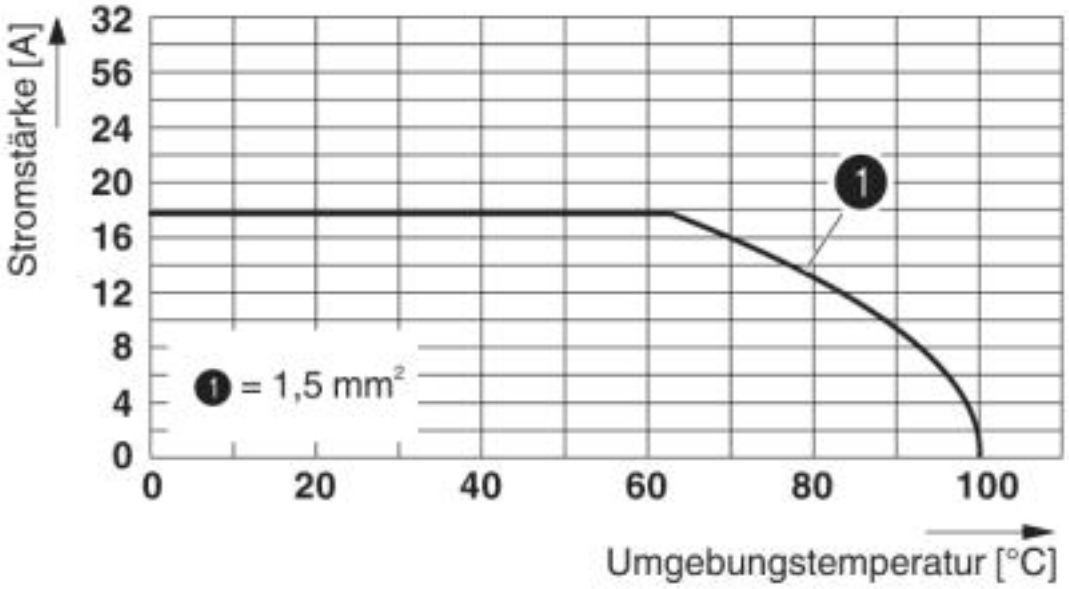

Derating-Diagramm für 5 Pole; Reduktionsfaktor=1

Maßzeichnung

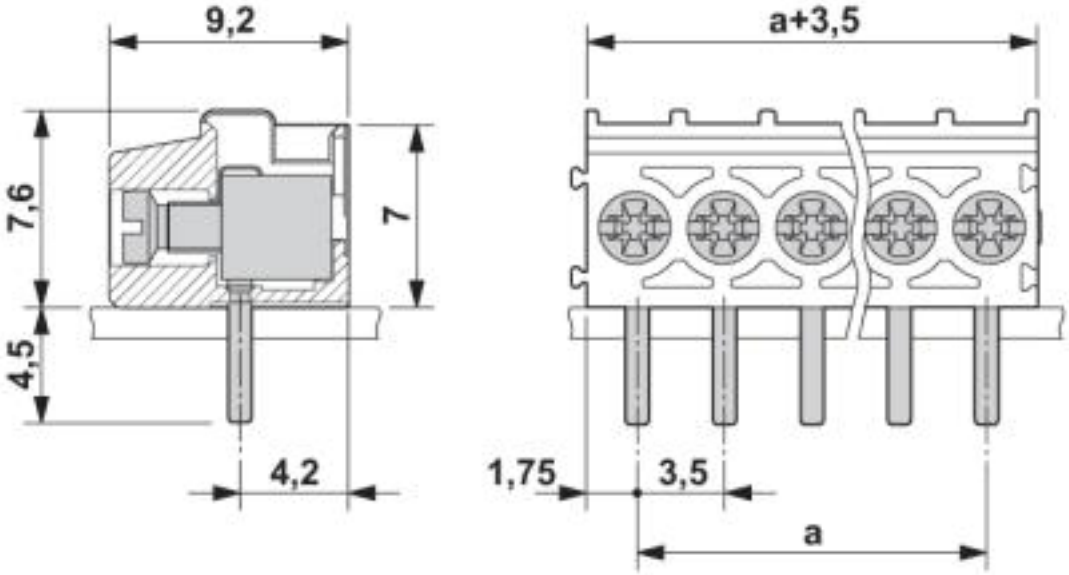

© Phoenix Contact 2013 - alle Rechte vorbehalten
http://www.phoenixcontact.com