SMART SCHALTEN UND ENERGIE-VERBRAUCH MESSEN

Schalt-Mess-Aktor – Unterputz

HmIP-FSM

Der besonders kompakte Schalt-Mess-Aktor für die Unterputzmontage macht die Steuerung von angeschlossenen Verbrauchern, wie z. B. Leuchten, smart und misst gleichzeitig deren Energieverbrauch. Der angeschlossene Verbraucher lässt sich ganz komfortabel und flexibel über Fernbedienung, Bewegungsmelder, Homematic IP App oder per Sprachbefehl ein- bzw. ausschalten.

homematic IP

Smartes Wohnen, das begeistert.

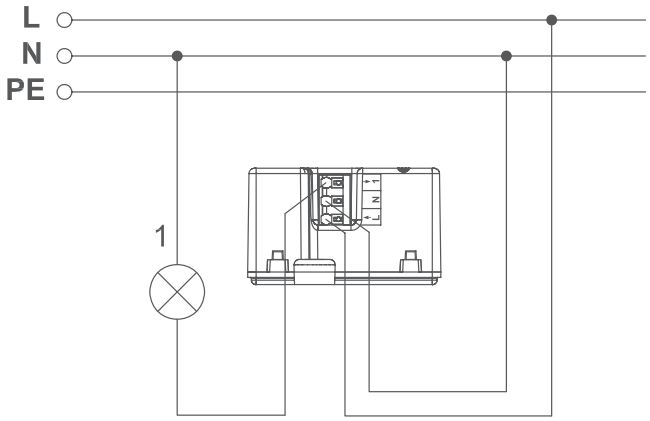

Für die Installation ist ein Neutralleiter notwendig

INTELLIGENT SCHALTEN

Der Schalt-Mess-Aktor ermöglicht komfortables Ein- bzw. Ausschalten der angeschlossenen Leuchte für stimmungsvolle Beleuchtung im Smart Home.

Der Aktor ist für folgende Verbraucher geeignet:

- ✔ Ohmsche Lasten (5 A/1150 W)
- ✔ Glühlampen (5 A/1150 W)
- ✔ Lampen mit internem Vorschaltgerät (200 W)
- ✔ HV-Halogenlampen (1150 W)
- ✔ Elektronische Transformatoren für NV-Halogenlampen (200 W)
- ✔ Eisenkern Transformatoren für NV-Halogenlampen (1150 W)
- ✔ Leuchtstofflampen (unkompensiert) (200 W)
- ✔ Leuchtstofflampen (parallelkompensiert) (200 W)
- ✔ Elektrische Radiatoren und andere elektr. Heizungsanlagen (5A /200.000 Schaltspiele)

TECHNISCHE DATEN

Versorgungsspannung	230 V/50 Hz
Stromaufnahme	5 A max.
Leistungsaufnahme Ruhebetrieb	0,2 W
Max. Schaltleistung	1150 W
Lastart	ohmsche Last, cosφ ≥ 0,95
Leitungsart und -querschnitt	starre und flexible Leitung, 0,75-1,5 mm²
Messgenauigkeit (Leistung)	Messbereich: 0 bis 1150 W Auflösung: 0,01 W Genauigkeit: 1 % ± 0,03 W gegen den Messwert
Installation	nur in Schalterdosen (Gerätedosen) gemäß DIN 49073-1 oder ELS Spelsberg Verbindungsdosen (Aufputzdosen) gemäß DIN 60670-1 (z. B. Abox 25 und Abox 40)
Schutzart	IP20
Umgebungstemperatur	-10 bis +55 °C
Abmessung(B x H x T)	54 x 33 x 41 mm
Gewicht	45 g
Funk-Frequenzband	868,0-868,6 MHz 869,4-869,65 MHz
Typ. Funk-Freifeldreichweite	130 m

STROMVERBRAUCH UNTER KONTROLLE

Über die Messfunktion können die Verbrauchswerte und Kosten angeschlossener Elektrogeräte einfach per App überblickt werden. Dies identifiziert schnell „Stromfresser" im Haushalt und schaltet Geräte nur dann ein, wenn sie gebraucht werden.

Zusätzlich lassen sich in der App individuelle Automatisierungen zur Überwachung des Energieverbrauchs erstellen. Bspw. kann eine Push-Mittelung versendet werden, wenn der Schalt-Mess-Aktor einen festgelegten Verbrauchswert überschritten hat.

UNSICHTBAR INSTALLIERT

Kompakte Bauform für die einfache Montage in gängigen Unterputzdosen. Durch die schraubenlosen Federkraftklemmen gestaltet sich die Verdrahtung besonders einfach und sicher.

Alternativ ist auch die Installation in Aufputz-Verteilerdosen (z. B. ELS Spelsberg Abox 25) in Kellerräumen oder im geschützten Außenbereich möglich.

FLEXIBLE BEDIENUNG

- ✔ Per Funk über Homematic IP Taster bzw. Fernbedienungen oder Bewegungsmelder
- ✔ Jederzeit über die Homematic IP Smartphone-App
- ✔ Über einstellbare Zeitprofile für ein automatisches Schalten der Beleuchtung zur gewünschten Zeit
- ✔ Automatisches Ein- bzw. Ausschalten bei Sonnenauf- und Sonnenuntergang
- ✔ Bequem per Sprachsteuerung (über Amazon Alexa oder Google Assistant)

Der Betrieb erfordert die Anbindung an eine der folgenden Lösungen:

- Homematic IP Access Point mit kostenloser Smartphone-App und gebührenfreiem Cloud-Service
- Zentrale CCU3 mit lokaler Bedienoberfläche WebUI
- Partnerlösungen von Drittanbietern

LOGISTISCHE DATEN

Artikelnummer	142721A0
EAN-Code	4047976427215
Kurzbezeichnung	HmIP-FSM
Verpackungseinheit	90
Maße Verpackung	122 x 112 x 48 mm
Gewicht inkl. Verpackung	118,0 g

LIEFERUMFANG

Homematic IP Schalt-Mess-Aktor – Unterputz
Bedienungsanleitung