Données de base

MKDSP 10N/ 2-10,16

Référence: 1773976

http://eshop.phoenixcontact.fr/phoenix/treeViewClick.do?UID=1773976

BJ pour C.I., Intensité nominale: 76 A, Tension nominale: 1000 V, Pas: 10,16 mm, Nombre de pôles: 2, Mode de raccordement: Raccordement vissé, Montage: Soudage, Sens d'enfichage conducteur/circuit imprimé: 0 °, Coloris: vert, L'article est juxtaposable à différents nombres de pôles !

Notez que les données indiquées ici sont issues du catalogue en ligne. Vous trouverez l'intégralité des informations et des données dans la documentation pour l'utilisateur sous http://www.download.phoenixcontact.fr Les conditions générales d'utilisation pour les téléchargements sur Internet sont applicables.

Caractéristiques commerciales

EAN	4 046356 481427
Unité d'emballage	50 pcs.
Tarif douanier	85369010
Poids brut par pièce	kg
Donnée de page de catalogue	Page 323 (CC-2009)

Données techniques

Cotes / pôles

Longueur	18,8 mm
Hauteur	31 mm
Pas	10,16 mm
Cote a	10,16 mm
Nombre de pôles	2
Dimensions des picots	1 x 0,9 mm
Diamètre de perçage	1,5 mm
Filetage vis	M4

Couple de serrage min.	1,2 Nm
Couple de serrage max.	1,5 Nm

Caractéristiques techniques

Famille d'articles	MKDSP 10N
Groupe d'isolant	I
Tension de choc assignée (III/3)	8 kV
Tension de choc assignée (III/2)	8 kV
Tension de choc assignée (II/2)	6 kV
Tension de référence (III/3)	690 V
Tension assignée (III/2)	1000 V
Tension assignée (II/2)	1000 V
Connexion selon la norme	EN-VDE
Intensité nominale I_N	76 A
Section nominale	10 mm²
Courant de charge maximal	76 A
Matériau isolant	PA
Classe d'inflammabilité selon UL 94	V0
Gabarit	B 6
Longueur à dénuder	10 mm
Tension nominale UL/CUL Usegroup B	300 V
Intensité nominale UL/CUL Usegroup B	60 A
Tension nominale UL/CUL Usegroup C	300 V
Intensité nominale UL/CUL Usegroup C	60 A
Tension nominale UL/CUL Usegroup D	600 V
Intensité nominale UL/CUL Usegroup D	5 A

Caractéristiques de raccordement

Section de conducteur rigide min.	0,5 mm²
Section de conducteur rigide max.	16 mm²
Section de conducteur souple min.	0,5 mm²
Section de conducteur souple max.	16 mm²
Section de conducteur souple avec embout sans cône d'entrée isolant max.	0,5 mm²
	16 mm²
Section de conducteur souple avec embout et cône d'entrée isolant min.	0,5 mm²

Section de conducteur souple avec embout et cône d'entrée isolant max.	16 mm²
Section du conducteur AWG/kcmil min.	20
Section du conducteur AWG/kcmil max.	6
2 conducteurs rigides de même section min.	0,5 mm²
2 conducteurs rigides de même section max.	4 mm²
2 conducteurs souples de même section min.	0,5 mm²
2 conducteurs souples de même section max.	4 mm²
2 conducteurs souples de même section avec AEH sans cône d'entrée isolant min.	0,5 mm²
2 conducteurs souples de même section avec AEH sans cône d'entrée isolant max.	2,5 mm²
2 conducteurs souples de même section avec TWIN-AEH et cône d'entrée isolant min.	0,5 mm²
2 conducteurs souples de même section avec TWIN-AEH et cône d'entrée isolant max.	6 mm²
AWG min. selon UL/CUL	20
AWG max. selon UL/CUL	6

Approbations

Homologations: cULus Recognized, GOST, VDE Gutachten mit Fertigungsüberwachung, CCA, IECEE CB Scheme

Homologations demandées :

Homologations EX :

Accessoires

Article	Désignation	Description
Connecteur mâle/adaptateur		
0201744	MPS-MT	Fiche de contrôle
0201647	RPS	Fiche de réduction, Coloris: gris

Outil

1205053	SZS 0,6X3,5	Outil de déverrouillage, pour blocs de jonction ST, isolé, s'utilise aussi comme tournevis pour tête fendue, dimensions : 0,6 x 3,5 x 100 mm, manche à deux composants, antidérapant

Schémas

Gab. de perç./géom. de la pastille de soud.

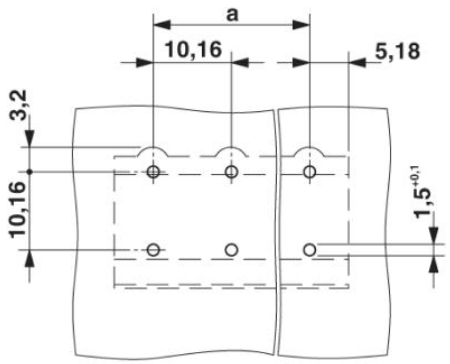

Diagramme

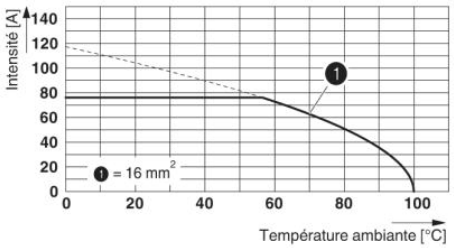

Type : MKDSP 10N/...-10,16
Contrôle sur la base de DIN EN 60512-5-2 :2003-01
Facteur de réduction = 1
Nombre de pôles : 5

Dessin coté

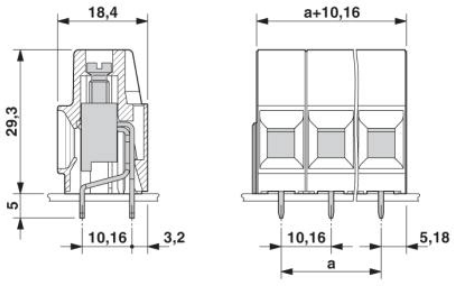

Adresse

PHOENIX CONTACT SAS
52 Boulevard de Beaubourg - Emerainville
77436 Marne La Vallée Cedex 2,France
Tél : +33 (0) 1 60 17 98 98
Télécopie : +33 (0) 1 60 17 37 97
http://www.phoenixcontact.fr

© 2013 Phoenix Contact
Sous réserve de modifications techniques