Données de base

FRONT 1,5-V-3,81

Référence: 1707742

L'illustration montre une combinaison en version à 21 pôles

http://eshop.phoenixcontact.fr/phoenix/treeViewClick.do?UID=1707742

BJ pour C.I., Intensité nominale: 17,5 A, Tension nominale: 320 V, Pas: 3,81 mm, Nombre de pôles: 1, Mode de raccordement: Raccordement vissé, Montage: Soudage, Sens d'enfichage conducteur/circuit imprimé: 90 °, Coloris: vert, L'article est juxtaposable à différents nombres de pôles !

Notez que les données indiquées ici sont issues du catalogue en ligne. Vous trouverez l'intégralité des informations et des données dans la documentation pour l'utilisateur sous http://www.download.phoenixcontact.fr Les conditions générales d'utilisation pour les téléchargements sur Internet sont applicables.

Caractéristiques commerciales

EAN	4 017918 125882
Unité d'emballage	50 pcs.
Tarif douanier	85369010
Poids brut par pièce	kg

Données techniques

Cotes / pôles

Longueur	15,9 mm
Pas	3,81 mm
Nombre de pôles	1
Dimensions des picots	0,8 x 0,8 mm
Diamètre de perçage	1,2 mm
Filetage vis	M2
Couple de serrage min.	0,22 Nm
Couple de serrage max.	0,25 Nm

Caractéristiques techniques

Famille d'articles	FRONT 1,5-V
Groupe d'isolant	I
Tension de choc assignée (III/3)	4 kV

Tension de choc assignée (III/2)	4 kV
Tension de choc assignée (II/2)	4 kV
Tension de référence (III/3)	200 V
Tension assignée (III/2)	320 V
Tension assignée (II/2)	500 V
Connexion selon la norme	EN-VDE
Intensité nominale I_N	17,5 A
Section nominale	1,5 mm²
Courant de charge maximal	17,5 A (pour une section de conducteur de 1,5 mm^2)
Matériau isolant	PA
Classe d'inflammabilité selon UL 94	V0
Gabarit	A 1
Longueur à dénuder	9 mm
Tension nominale UL/CUL Usegroup B	250 V
Intensité nominale UL/CUL Usegroup B	10 A
Tension nominale UL/CUL Usegroup D	300 V
Intensité nominale UL/CUL Usegroup D	10 A

Caractéristiques de raccordement

Section de conducteur rigide min.	0,14 mm²
Section de conducteur rigide max.	1,5 mm²
Section de conducteur souple min.	0,14 mm²
Section de conducteur souple max.	1,5 mm²
Section de conducteur souple avec embout sans cône d'entrée isolant max.	0,5 mm²
	1,5 mm²
Section de conducteur souple avec embout et cône d'entrée isolant min.	0,25 mm²
Section de conducteur souple avec embout et cône d'entrée isolant max.	0,75 mm²
Section du conducteur AWG/kcmil min.	26
Section du conducteur AWG/kcmil max.	16
2 conducteurs rigides de même section min.	0,14 mm²
2 conducteurs rigides de même section max.	0,75 mm²
2 conducteurs souples de même section min.	0,14 mm²
2 conducteurs souples de même section max.	0,75 mm²

2 conducteurs souples de même section avec AEH sans cône d'entrée isolant min.	0,25 mm²
2 conducteurs souples de même section avec AEH sans cône d'entrée isolant max.	0,34 mm²
2 conducteurs souples de même section avec TWIN-AEH et cône d'entrée isolant min.	0,5 mm²
2 conducteurs souples de même section avec TWIN-AEH et cône d'entrée isolant max.	0,5 mm²
AWG min. selon UL/CUL	30
AWG max. selon UL/CUL	14

Approbations

Homologations cULus Recognized, GOST

Homologations demandées :

Homologations EX :

Accessoires

Article	Désignation	Description
Montage		
1707755	D-FRONT 1,5-V	Flasque, nécessaire à l'extrémité d'une rangée de BJ, 2,54 mm d'épaisseur, coloris : vert
Outil		
1205037	SZS 0,4X2,5 VDE	Tournevis pour tête fendue, isolé selon VDE, dimensions : 0,4 x 2,5 x 80 mm, manche à deux composants, antidérapant
Repérage		
1051993	B-STIFT	Stylo marqueur, pour repérage manuel des rubans Zack vierges, repérage indélébile et ineffaçable, épaisseur de trait 0,5 mm
0804109	SK 3,81/2,8:FORTL.ZAHLEN	Cartes de repérage, Carte, blanc, repéré, longitudinal: numérotation continue 1-10, 11-20, etc. jusqu'à 91-(99)100, Type de montage: Collage, pour BJ au pas de : 3,81 mm
0805056	SK 3,81/2,8:SO	Cartes de repérage, blanc, Type de montage: Collage, pour BJ au pas de : 3,81 mm

Produits complémentaires

Article	Désignation	Description
Montage		
1707755	D-FRONT 1,5-V	Flasque, nécessaire à l'extrémité d'une rangée de BJ, 2,54 mm d'épaisseur, coloris : vert

Schémas

Gab. de perç./géom. de la pastille de soud.

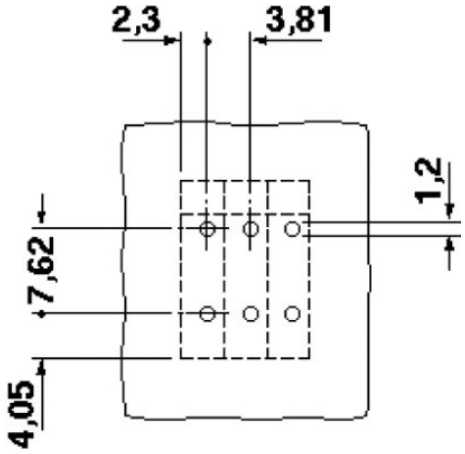

Dessin coté

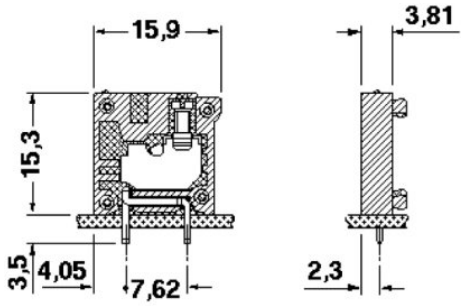

Adresse

PHOENIX CONTACT SAS
52 Boulevard de Beaubourg - Emerainville
77436 Marne La Vallée Cedex 2,France
Tél : +33 (0) 1 60 17 98 98
Télécopie : +33 (0) 1 60 17 37 97
http://www.phoenixcontact.fr

© 2013 Phoenix Contact
Sous réserve de modifications techniques